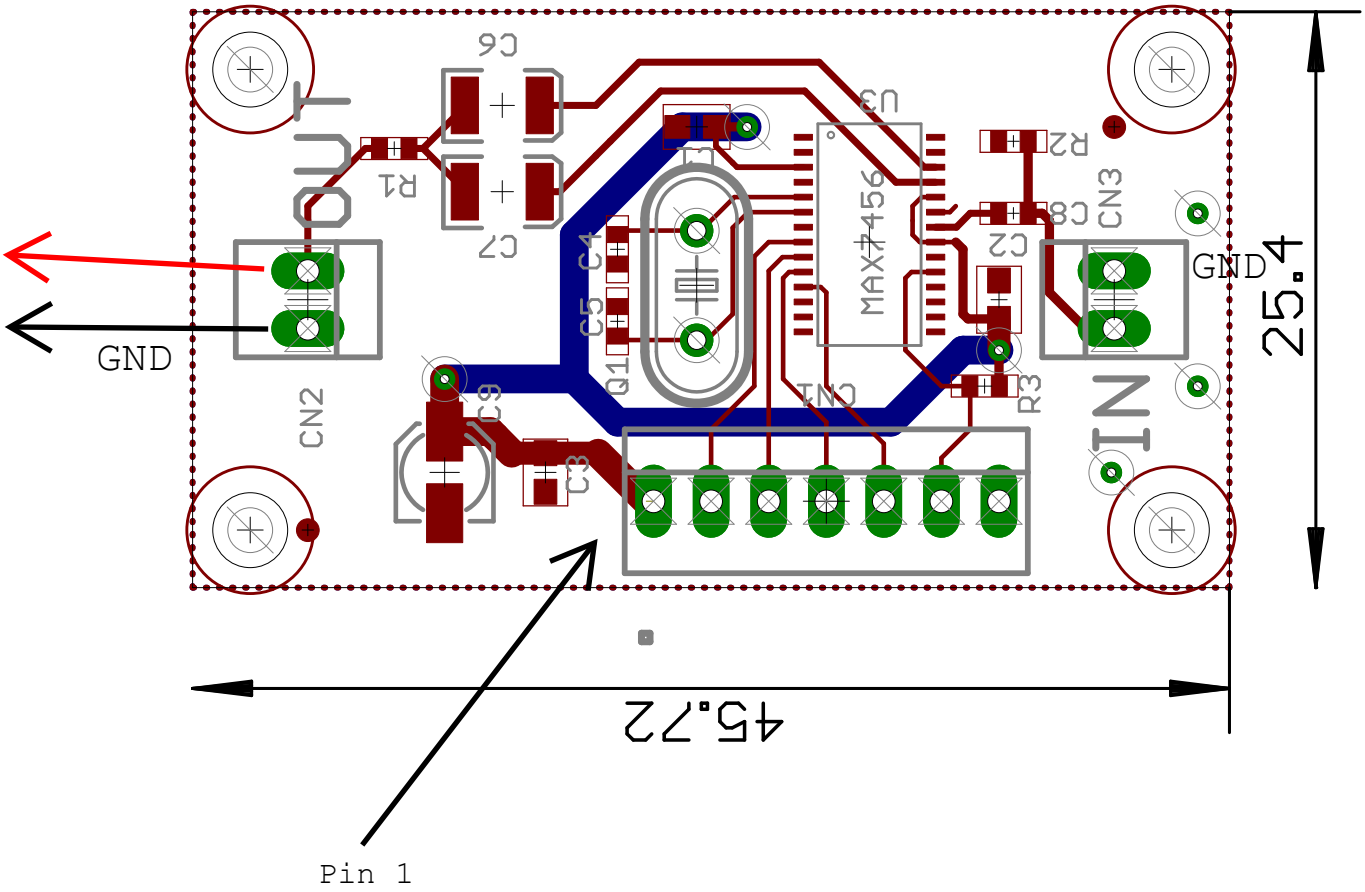

1:VCC	+5V	赤
2:CS		橙
3:DIN		黄
4:SCK		緑
5:DOUT		青
6:RESET		X
7:GND		黒